КОРПУСА ТИПА C-DIP (2-Й ТИП ПО ГОСТ 54844-2011)

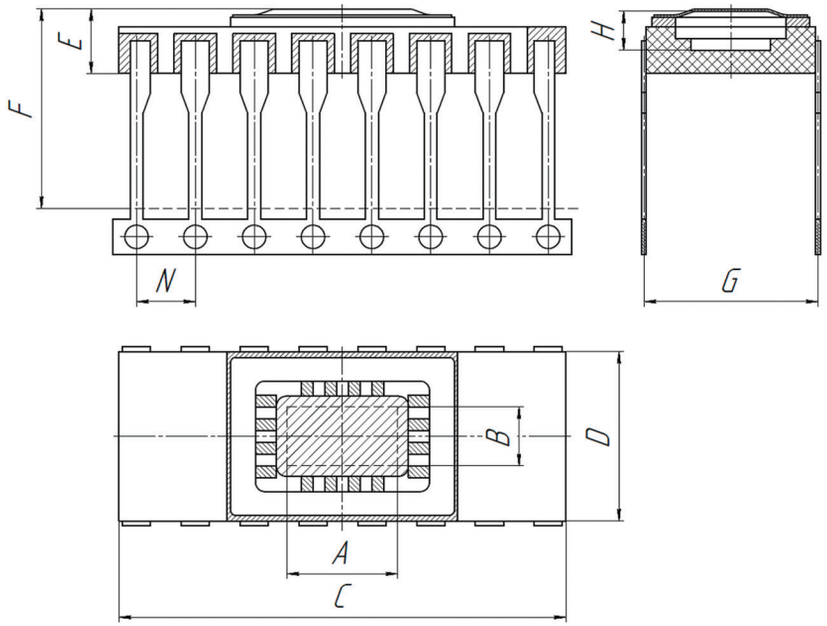

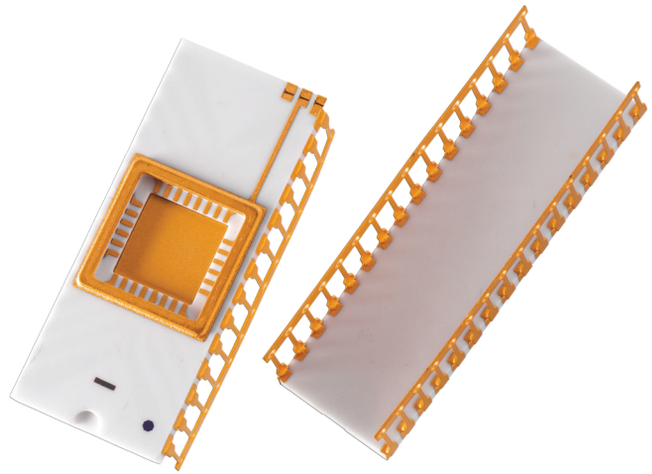

УСЛОВНЫЕ ОБОЗНАЧЕНИЯ:

МП - монтажная площадка, КП - контактная площадка, Кр. – крышка, Число – номер вывода, Е – питание, ⊥ - земля, КПБ – контактная площадка боковая.

Условное обозначение	Число выводов	Шаг выводов N, мм	Расстояние между рядами выводов G, мм	Размер монтажной площадки AxB, мм min	Расстояние между плоскостью МП и крышкой (под кристалл) H, мм min	Габаритные размеры CxDxE, мм	Общая высота с обрублен-ной выводной рамкой F, мм max	Масса корпуса, не более, г	Монтажная площадка Металлизированная – «+», Неметаллизированная - «-»
2101.8-7	8	2,5	7,5	5,4*2,9	1,43	9,95*7,2*3,1	8,64	1,1	-
2101.8-7.03	8	2,5	7,5	2 площ. 3x1,55	1,43	9,9*7,2*3,1	8,64	1,1	+
2101.8-7.04К	8	2,5	7,5	2 площ. 3x1,55	1,43	9,9*7,2*3,1	8,64	1,1	+
2102.14-9	14	2,5	7,5	5*3	1,4	19*7,2*3,2	8,74	1,6	+
201.16-13	16	2,5	7,5	4,4*2,2	1,35	19*7,2*3,3	8,84	1,6	+
201.16-15	16	2,5	7,5	4,4*2,2	1,35	19*7,2*3	8,84	1,6	-
201А.16-1	16	2,5	10	6*5	1,3	19*9,7*3,13	8,67	2	+

Метод герметизации	Максимальный ток, не более, А	Резонансная частота, более, кГц	Внутреннее тепловое сопротивление (для максимального источника тепла), не более °С/Вт	Сопротивление изоляции не менее, Ом	Сопротивление токоведущих дорожек и соответствующих выводов, не более, Ом	Электрически соединены
сварка	0,6	20	25	10^9	0,25	МП, Кр, выводы электрически изолированы
сварка	0,6	20	25	10^9	0,25	5-МП1; 8-2МП
сварка	0,6	20	25	10^{11}	0,25	5-МП1; 8-МП2; 6-7
сварка	1,5	7,5	25	10^9	0,3	МП, Кр, выводы электрически изолированы
сварка	0,6	7,5	25	10^9	0,6	8-МП-Кр
сварка	0,6	7,5	25	10^9	0,6	8-МП-Кр
сварка	0,5	7,5	10	10^9	0,6	8-МП-Кр

КОРПУСА ТИПА C-DIP (2-Й ТИП ПО ГОСТ 54844-2011)

Условное обозначение	Число выводов	Шаг выводов N, мм	Расстояние между рядами выводов G, мм	Размер монтажной площадки AxB, мм min	Расстояние между плоскостью МП и крышкой (под кристалл) H, мм min	Габаритные размеры CxDxE, мм	Общая высота с обрублен-ной выводной рамкой F, мм max	Масса корпуса, не более, г	Монтажная площадка Металлизированная – «+», Неметаллизированная – «–»	Метод герметизации	Максимальный ток, не более, А	Резонансная частота, более, кГц	Внутреннее тепловое сопротивление (для максимального источника тепла), не более °С/Вт	Сопротивление изоляции не менее, Ом	Сопротивление токоведущих дорожек и соответствующих выводов, не более, Ом	Электрически соединены
2103.16-18	16	2,5	7,5	8*3,8	0,9	19*7,2*3,35	8,89	1,5	+	пайка	0,8	15	10	10^9	0,4	8-МП-Кр-Е
2103.16-5	16	2,5	7,5	8*3,8	0,9	19*7,2*2,9	8,44	1,5	+	пайка	0,8	15	10	10^9	0,4	8-МП-Кр-Е
2103.16-5.01	16	2,5	7,5	5,6*3,8	0,9	19*7,2*3,2	8,74	1,6	+	пайка	0,8	15	12	10^9	0,4	1-МП-Кр
2104.18-15Н	18	2,5	7,5	5*4,2	1,4	22,6*7,2*3,16	8,7	2,3	-	сварка	0,5	7,5	10	10^9	0,8	МП, Кр, выводы электрически изолированы
2104.18-16	18	2,5	7,5	5*4,2	1,4	22,6*7,2*3,14	8,7	2,3	+	сварка	0,5	7,5	15	10^9	0,8	12-МП
2140.20-2	20	2,5	7,5	5,6*3,8	0,9	24,1*7,2*3,3	8,34	1,8	+	пайка	0,5	7,5	12	10^{10}	0,8	МП, Кр, выводы электрически изолированы
2140.20-4	20	2,5	7,5	5,6*3,8	1,3	24,1*7,2*3,3	8,34	1,8	+	сварка	Крайние – 1, Средние – 2,2	7,5	12	10^9	0,3	МП, Кр, выводы электрически изолированы
2108.22-1	22	2,5	10	8*5	1,5	27,6*9,7*3,4	8,44	2,6	+	сварка	0,6	7,5	15	10^{10}	0,6	1-МП-Кр
2108.22-14	22	2,5	10	8*5	1,5	27,6*9,7*3,4	8,44	2,6	-	сварка	0,6	7,5	15	10^{10}	0,6	1-Кр
210Б.24-1	24	2,5	15	7,5*7,5	1,3	29,2*14,7*3,13	8,67	4	+	сварка	0,5	7,5	10	10^9	1,7	12-МП-Кр
210Б.24-1.03	24	2,5	15	7,5*7,5	1,3	29,2*14,7*3,13	8,67	4	+	сварка	0,5	7,5	10	10^{10}	0,6 - крайние, остальные - 1,7	12-МП-Кр
210Б.24-1.04	24	2,5	15	7,5*7,5	0,9	29,2*14,7*2,64	8,18	3,83	+	пайка	0,5	7,5	10	10^9	0,6 - крайние, остальные - 1,7	1-МП-Кр
210Б.24-1.05Н	24	2,5	15	7,5*7,5	1,3	29,2*14,7*3,13	8,67	4	+	сварка	0,5	7,5	10	10^9	1,7	МП, Кр, выводы электрически изолированы
210Б.24-3	24	2,5	15	7,5*7,5	1,3	29,2*14,7*2	8,67	4	-	сварка	0,5	7,5	10	10^9	1,7	12-Кр
2120.24-1	24	2,5	15	4,5*4,5	1,4	29,1*14,7*3,05	8,59	3,7	+	сварка	0,5	7,5	15	10^{10}	0,9	МП, Кр, выводы электрически изолированы
2120.24-11	24	2,5	15	10*6,5	1,4	29,2*14,7*3,05	8,59	3,6	+	сварка	0,5	7,5	10	10^{10}	0,2	МП, Кр, выводы электрически изолированы
2142.24-1	24	2,5	7,5	5,6*3,8	1,4	30,4*7,2*3,05	8,6	2,5	+	сварка	0,5	20	12	10^{10}	0,4	МП, Кр, выводы электрически изолированы
2121.28-6	28	2,5	15	7,5*7,5	1,3	36*14,7*3,05	8,5	5,8	+	сварка	0,5	7,5	10	10^{10}	0,9	МП, Кр, выводы электрически изолированы
2121.28-6.03	28	2,5	15	7,5*7,5	1,3	36*14,7*3,05	8,5	6	+	сварка	0,4	6,5	10	10^9	1	14-МП-Кр

КОРПУСА ТИПА C-DIP (2-Й ТИП ПО ГОСТ 54844-2011)

Условное обозначение	Число выводов	Шаг выводов N, мм	Расстояние между рядами выводов G, мм	Размер монтажной площадки AxB, мм min	Расстояние между плоскостью МП и крышкой (под кристалл) H, мм min	Габаритные размеры CxDxE, мм	Общая высота с обрублен-ной выводной рамкой F, мм max	Масса корпуса, не более, г	Монтажная площадка Металлизированная – «+», Неметаллизированная – «–»
2121.28-6.06	28	2,5	15	7,5*7,5	1,3	36*14,7*3,05	8,5	5,8	+
2152.28-1	28	2,5	17,5	7,5*7,5	1,3	36*17,2*3,05	8,4	6	-
212.32-1	32	2,5	12,5	6*5	1,3	39*12,14*3,05	9,04	4,6	+
2123.40-6	40	2,5	15	7,5*7,5	1,3	50,9*14,7*3,05	8,5	7,7	+
2123.40-6.05	40	2,5	15	7,5*7,5	1,3	50,9*14,7*3,05	8,5	7,6	+
2123.40-9	40	2,5	15	10*10	1,55	50,9*14,7*3,05	8,9	7,2	+
2126.48-1	48	2,5	15	7,5*7,5	1,3	60,8*14,7*3,05	8,9	9,2	+
2126.48-2.01	48	2,5	15	8*8	1,3	60,8*14,7*3,2	8,9	10	+
2207.48-1	48	1,25	15	7*5,5	1,4	30,1*12,6*3,2	8,7	4,2	+
2131.50-1	50	2,5	22,5	8,5*8,5	1,3	63,2*22,1*3,2	8,74	14,7	+
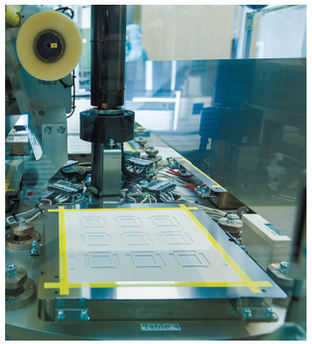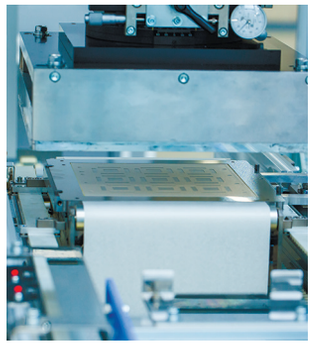
Метод герметизации	Максимальный ток, не более, А	Резонансная частота, более, кГц	Внутреннее тепловое сопротивление (для максимального источника тепла), не более °С/Вт	Сопротивление изоляции не менее, Ом	Сопротивление токоведущих дорожек и соответствующих выводов, не более, Ом	Электрически соединены
сварка	0,5	7,5	10	10^{10}	крайние-0,6, остальные-0,9	МП, Кр, выводы электрически изолированы
сварка	1	7,5		10^{9}	0,4	МП, Кр, выводы электрически изолированы
сварка	0,4	7,5	10	10^{9}	1,75	16-МП-Кр
сварка	0,6	7,5	10	10^{10}	0,6 крайние, остальные 1,5	МП, Кр, выводы электрически изолированы
пайка	0,6	7,5	10	10^{10}	0,6 крайние, остальные 1,5	МП, Кр, выводы электрически изолированы
сварка	0,9 - крайние; 3 - средние	6,3	10	10^{9}	0,6	Мет. площадка под радиатор; МП, Кр, выводы электрически изолированы
сварка	0,5 - крайние; 1,5 - средние	8,8	10	10^{9}	0,9	МП, Кр, выводы электрически изолированы
сварка	0,5	8,3	10	10^{10}	0,7	11-14-МП-Кр-КПБ-КП; 9-КП31-КП44
сварка	0,4	8,5	10	10^{10}	1,5	МП, Кр, выводы электрически изолированы
сварка	0,5	4,085	10	10^{9}	0,9	12-МП-КП2-КП13-КП34-КП40; 50-КП48; КП1,3÷33; 35÷39;41÷47;49-53 соединены соответственно с выводами 1,2÷32;33÷37;38÷44;45÷49